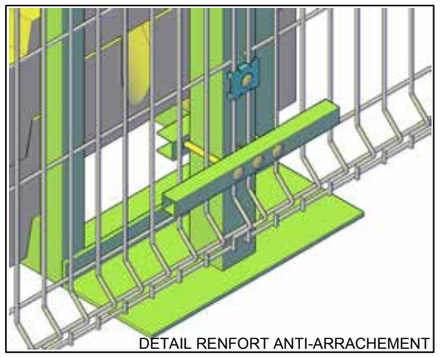

DETAIL RENFORT ANTI-ARRACHEMENT

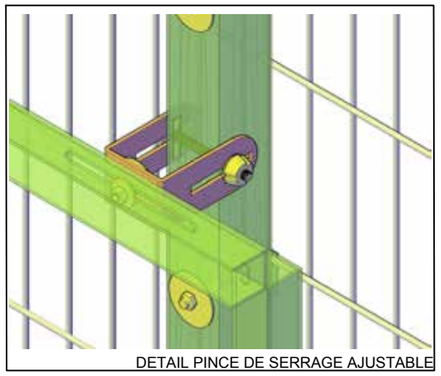

DETAIL PINCE DE SERRAGE AJUSTABLE

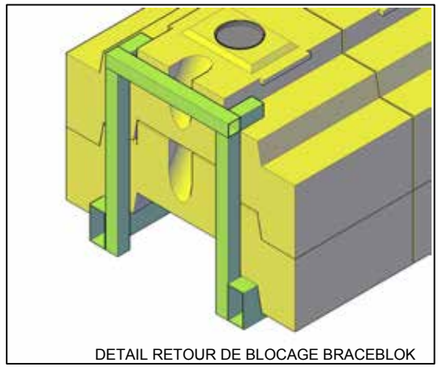

DETAIL RETOUR DE BLOCAGE BRACEBLOK

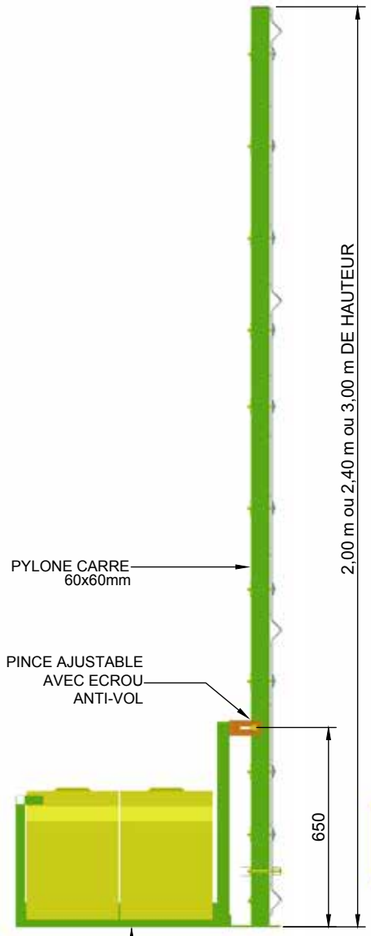

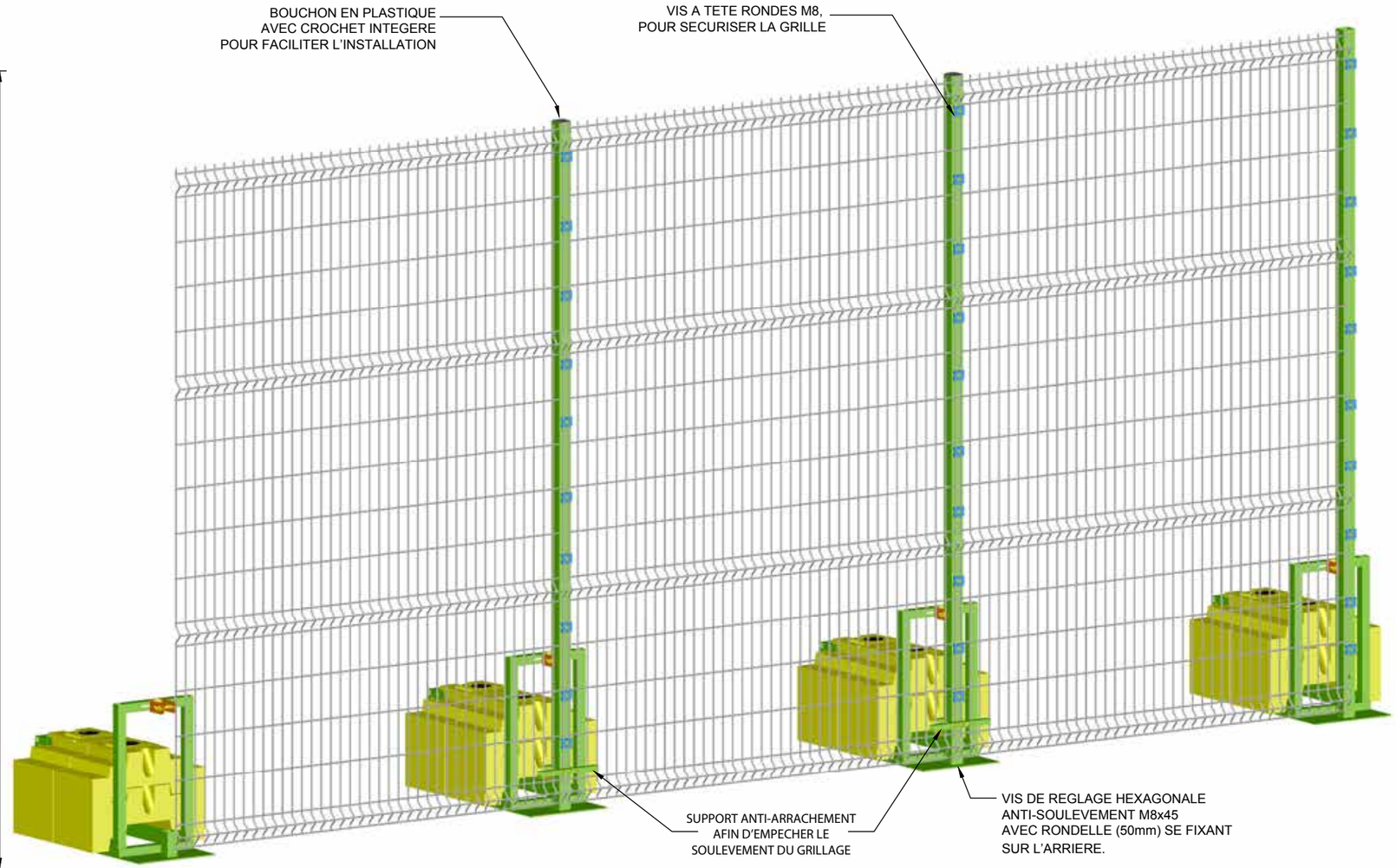

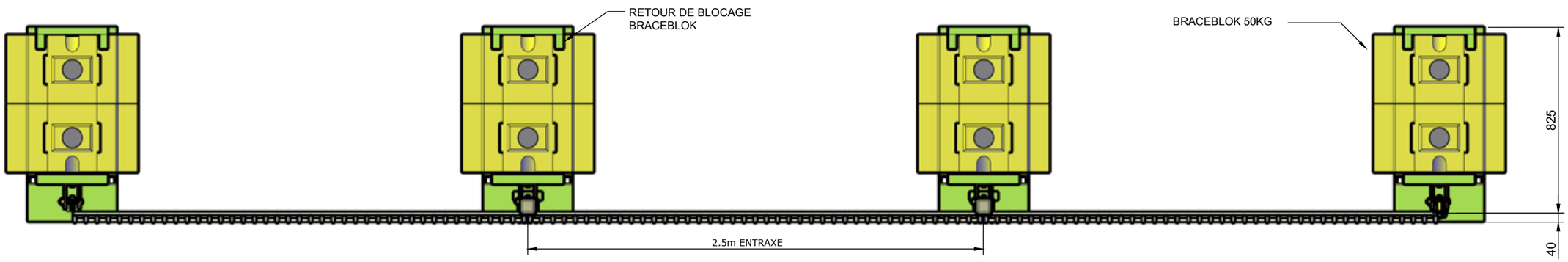

DETAILS
GRILLAGE
1:10

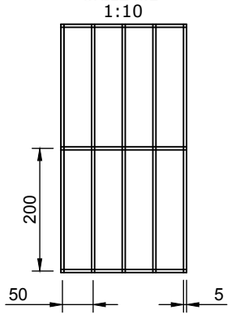

BATISEC
Clôtures et protections de chantier

Batisec S.A.S.
67 rue du Creusot 59170 CROIX
www.batisec.fr

Les droits d'auteur de ce dessin appartiennent à Batisec S.A.S. et ne peuvent être copiés ou montrés à une tiers partie sans la permission de Batisec S.A.S.

DATE	19/01/2018	
ECHELLE	1:20 / 1:10	@A3
DESSIN	CDV	
VALIDE	T. STEWART	
APPROUVE	T. STEWART	

CLOTURE DEFENDER AVEC BRACEBLOKS

DRAWING No. BNM 14-112

REV E